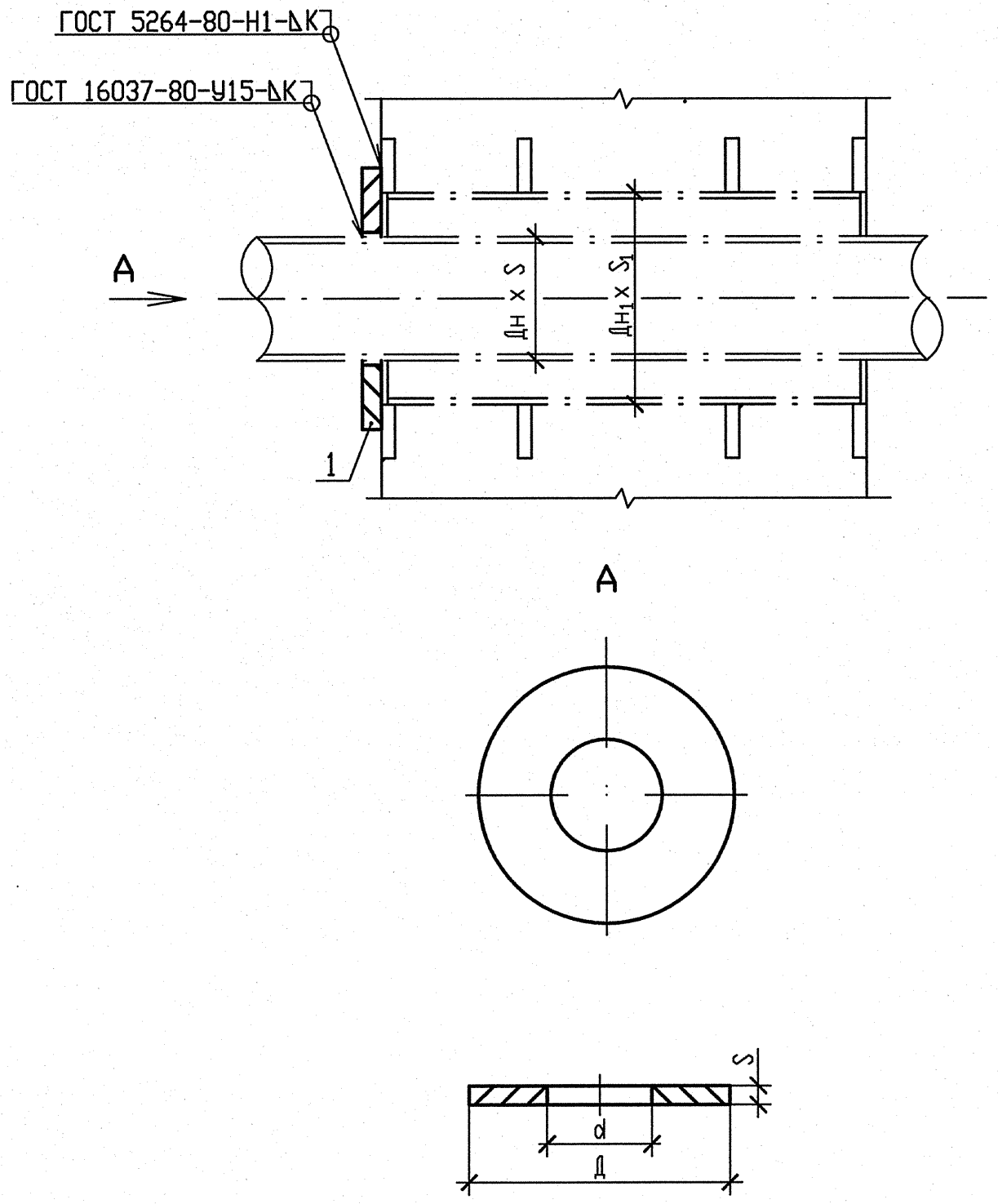

СПЕЦИФИКАЦИЯ ДЕТАЛЕЙ

Поз.	Обозначение	Наименование	Кол.	Материал	Масса, кг ед.	Масса, кг общ.	Примечание
1	по наст. чертежу	Фланец	1	Лист Б-ПН-8 ГОСТ 19903-74 / 08Х18Н10Т ГОСТ 7350-77	см. табл.		
	ГОСТ 2246-70	Проволока		СВ-04Х19Н11М3	—	—	
	ОСТ 5.9370-81	Электроды		ЭА-400/10У	—	—	
	ОСТ 5.9374-81	Электроды		ЭА-395/9	—	—	
					Итого см. табл.		

1 Монтажно-сборочный чертеж R3.00691.1.0.13 л. 5,7,8,9,10.

2 Расточку отверстия фланца позиции 1 на монтаже производить по действительному наружному диаметру трубы, при этом диаметр расточки фланца должен предышать наружный диаметр трубы не более, чем на 1 мм.

3 Сварку производить по ГОСТ 5264-80.

4 Катет шва △К по наименьшей толщине свариваемых деталей.

5 Изготовить комплектов - смотри таблицу.

№° проходки	$Д_н$xS$_1$ закл. детали	$Д_н$ xS трубопровода	Фланец поз.1 Д	d	S	масса, кг	Кол.	Масса, кг ед.	Масса, кг общая
9, 12, 14, 16	108х4	14х2	180	15	8	2,03	4	2,03	8,12
8, 10, 11, 13, 15, 29, 31, 32, 33, 34, 35, 36	108х4	57х3	180	58	8	2,03	12	2,03	24,36

АРХИВНЫЙ ЭКЗЕМПЛЯР

Изм	N уч.	Лист	N докум	Подп.	Дата
4	-	Зам.	230-13	-	-
Инженер 2к.		Ксендзова			17.04
Пров. инж. 1к.		Послушаев			17.04
Пров. вед. инж.		Исаева			18.04
Н. контр.		Краснояров			24.04

210012. 0000029. 40003. 011
СО. 00 R3.00691.1.0.13

Ростовская АЭС Блок 3

Реакторное отделение
Негерметичная часть
Вспомогательные трубопроводы системы СВО-2

Стадия	Лист	Листов
Р	79	

Проходка неподвижная
8-16, 29, 31-36

ОАО "НИАЭП" 2013

Инв. N подл. | Подп. и дата | Взам. инв. N

R3.00691.1.0.13

Формат А3